SIGLO XXI

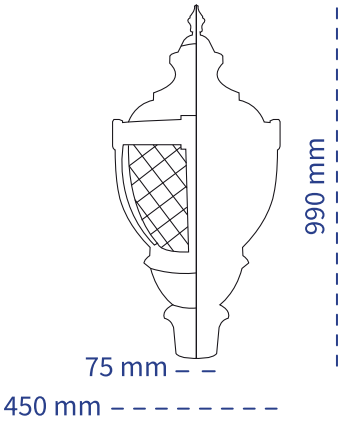

ESPECIFICACIONES

CUERPO	Portabalastro, barrotes, corona y alfil de aluminio inyectado, recubierta con pintura poliester aplicada electrostaticamente para mayor resistencia a la corrosión.
REFRACTOR	Acrílico prismático con protección contra rayos UV.
REFLECTOR	Tapa de acrílico prismático con protección contra rayos UV.
PORTALÁMPARA	E39
GRADO DE PROTECCIÓN	IP65
MONTAJE	Punta de poste 3”

Aplicaciones:

INFORMACIÓN TÉCNICA

TECNOLOGÍA: LED PHILIPS, DRIVER SUNCOM Y SPD 10KV

POTENCIA	FLUJO LUMINOSO	EFICIENCIA	IRC	TDC	VOLTAJE	ÓPTICA	VIDA ÚTIL	GARANTÍA
30 W	4,200	140 LM/W	>70	3000K / 4200K	100-277V	SIMÉTRICA / ASIMÉTRICA	50,000 Hrs.	5 Años
50 W	7,000	140 LM/W	>70	3000K / 4200K	100-277V	SIMÉTRICA / ASIMÉTRICA	50,000 Hrs.	5 Años
70 W	9,800	140 LM/W	>70	3000K / 4200K	100-277V	SIMÉTRICA / ASIMÉTRICA	50,000 Hrs.	5 Años
100 W	14,000	140 LM/W	>70	3000K / 4200K	100-277V	SIMÉTRICA / ASIMÉTRICA	50,000 Hrs.	5 Años